UNIONPIPE

поставки инженерных систем

Санкт-Петербург, ул. Маршала Новикова 28 Литер А +7(812)677-34-24
Москва, Дмитровское шоссе, д. 60, офис 327 +7(495)255-32-35

www.upipe.info

ПРЕИМУЩЕСТВА ИСПОЛЬЗОВАНИЯ ПОЛИЭТИЛЕНОВЫХ ТРУБ И ФИТИНГОВ:

1 ДОЛГОВЕЧНОСТЬ

Полиэтиленовые трубы служат значительно дольше металлических. Расчетный срок эксплуатации полиэтиленовых труб марки ПЭ 100 составляет 50 лет, а марки ПЭ 100 RC, срок эксплуатации увеличивается до 100 лет, при соблюдении всех правил эксплуатации.

2 СОВЕРШЕННАЯ КОРРОЗИЙНАЯ СТОЙКОСТЬ

Трубы из ПЭ не требуют дополнительной изоляции, при контакте с водой или агрессивными средами не деформируются и не поддаются коррозии. Имеют коррозийную стойкость ко всем видам грунтов. Стойки к воздействию химически активных веществ, что дает возможность транспортировки канализационных стоков и других агрессивных жидкостей к которым полиэтилен химически стоек.

3 ОПТИМАЛЬНАЯ СКОРОСТЬ И СТОИМОСТЬ ПРОКЛАДКИ ТРУБОПРОВОДОВ

Трубопровод укладывают в траншею на естественное основание с минимальной шириной. Трудозатраты и время монтажа пластикового трубопровода, по сравнению с металлическим, ниже в 3-5 раз. А так как ПЭ труба в 10 раз легче металлической, то это позволяет существенно снизить транспортные и монтажные расходы.

4 НЕВЫСОКИЕ ЗАТРАТЫ НА ЭКСПЛУАТАЦИЮ

Так как ПЭ трубопровод не требует катодной защиты, то, соответственно, снижаются и затраты на его обслуживание. Полиэтиленовые трубы имеют минимальное гидравлическое сопротивление. Эквивалентный коэффициент шероховатости внутренней поверхности ПЭ трубы на порядок меньше, чем у металлических и железобетонных труб. За счет этого снижаются потери напора по длине и достигается экономия электроэнергии на перекачку жидкостей в напорных системах.

5 ЭЛАСТИЧНОСТЬ МАТЕРИАЛА И ВЫСОКАЯ МЕХАНИЧЕСКАЯ ПРОЧНОСТЬ

Конструктивные особенности материала позволяют эффективно комбинировать металлические и пластиковые трубопроводы, что весьма существенно при проведении ремонтных работ. Кроме того, при просадках грунта и фундаментов зданий, а также замерзании воды в системе трубопровод не разрушается. Высокая ударная вязкость при низких температурах дает возможность строить наружные трубопроводы в зимних условиях при температуре воздуха до — 20°. Из всех существующих современных материалов труб, полиэтиленовые трубы имеют самый низкий абразивный износ. Это очень важно при транспортировке сточных вод с большим содержанием песка.

6 ВОЗМОЖНОСТЬ ИСПОЛЬЗОВАТЬ ПЭ ТРУБЫ ДЛЯ АЛЬТЕРНАТИВНЫХ МЕТОДОВ ПРОКЛАДКИ

Трубы из полиэтилена марки ПЭ 100 RC превосходят по своим прочностным и гидравлическим характеристикам. Высокая стойкость к распространению трещин напряжения обеспечивает надежность труб при траншейной прокладке. Для прокладки бестраншейным способом применяются трубы с дополнительной защитной оболочки из минералонаполненной композиции полипропилена.

7 ЭКОЛОГИЧЕСКАЯ БЕЗОПАСНОСТЬ И ГИГИЕНИЧНОСТЬ

В изменчивых климатических условиях ПЭ трубы не выделяют токсичных веществ и не изменяют качество воды, благодаря этому не возникает отрицательного влияния на окружающую среду. Сам материал пластиковых труб не содержит каких-либо вредных включений, а потому абсолютно безопасен для человека. Кроме того, производство ПЭ труб является фактически безотходным, так как этот материал подлежит вторичной переработке. Что касается гигиенических характеристик, то внутренняя поверхность трубы не подвержена накоплению гидрата окиси железа и других взвесей, присутствующих в питьевой воде. Тем самым исключается зарастание внутренней поверхности труб и повторное загрязнение питьевой воды в водопроводных сетях. Немаловажным потребительским качеством ПЭ труб является бесшумность при любой скорости потока.

Санкт-Петербург, ул. Маршала Новикова 28 Литер А +7(812)677-34-24
Москва, Дмитровское шоссе, д. 60, офис 327 +7(495)255-32-35

ДЕТАЛИ СОЕДИНИТЕЛЬНЫЕ ИЗ ПОЛИЭТИЛЕНА

Следуя принципу системности в комплектации заказов потребителей, компания занимается производством соединительных деталей из полиэтилена марок ПЭ 100; ПЭ 100 RC диаметром от 63 мм до 630 мм. Основной ассортимент – крестовины, тройники и отводы.

Компания ГК «ЮНИОН ПАЙП» изготавливает нестандартные детали соединительные по чертежам заказчика, а так же укомплектовывать детали соединительные переходами, втулками, фланцами.

Типы деталей соединительных и их основные размеры

КРЕСТОВИНА СВАРНАЯ РАВНОПРОХОДНАЯ

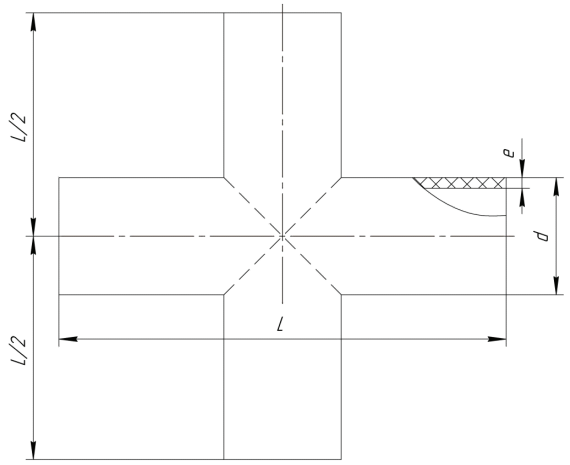

SDR			SDR 11	SDR 13,6	SDR 17	SDR 17,6	SDR 21
Номинальное давление, 10^5 Па (бар)							
ПЭ 100/ПЭ 100 RC			PN 16	PN 12,5	PN 10	PN 9,5	PN 8
d,mm	L,mm	1/2,mm	e,mm	e,mm	e,mm	e,mm	e,mm
63	500	250	5,8	4,7	3,8	3,6	3,0
75	510	255	6,8	5,6	4,5	4,3	3,6
90	520	255	8,2	6,7	5,4	5,1	4,3
110	540	270	10,0	8,1	6,6	6,3	5,3
125	570	285	11,4	9,2	7,4	7,1	6,0
140	590	295	12,7	10,3	8,3	8,0	6,7
160	610	305	14,6	11,8	9,5	9,1	7,7
180	630	315	16,4	13,3	10,7	10,2	8,6
200	650	325	18,2	14,7	11,9	11,4	9,6
225	660	330	20,5	16,6	13,4	12,8	10,8
250	690	345	22,7	18,4	14,8	14,2	11,9
280	710	355	25,4	20,6	16,6	15,9	13,4
315	1 015	507,5	28,6	23,2	18,7	17,9	15,0
355	1 115	557,5	32,2	26,1	21,1	20,1	16,9
400	1 200	600	36,3	29,4	23,7	22,7	19,1
450	1 250	625	40,9	33,1	26,7	25,5	21,5
500	1 300	650	45,4	36,8	29,7	28,3	23,9
560	1 350	675	50,8	41,2	33,2	31,7	26,7
630	1 350	675	57,2	46,3	37,4	35,7	30,0

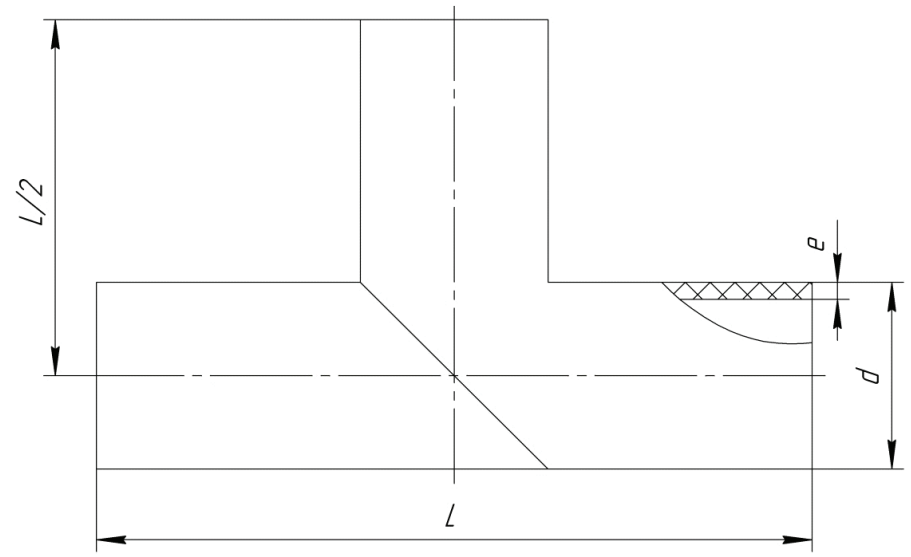

SDR			SDR 11	SDR 13,6	SDR 17	SDR 17,6	SDR 21
Номинальное давление, 10^5 Па (бар)							
ПЭ 100/ПЭ 100 RC			PN 16	PN 12,5	PN 10	PN 9,5	PN 8
d,mm	L,mm	1/2,mm	e,mm	e,mm	e,mm	e,mm	e,mm
63	500	250	5,8	4,7	3,8	3,6	3,0
75	510	255	6,8	5,6	4,5	4,3	3,6
90	520	255	8,2	6,7	5,4	5,1	4,3
110	540	270	10,0	8,1	6,6	6,3	5,3
125	570	285	11,4	9,2	7,4	7,1	6,0
140	590	295	12,7	10,3	8,3	8,0	6,7
160	610	305	14,6	11,8	9,5	9,1	7,7
180	630	315	16,4	13,3	10,7	10,2	8,6
200	650	325	18,2	14,7	11,9	11,4	9,6
225	660	330	20,5	16,6	13,4	12,8	10,8
250	690	345	22,7	18,4	14,8	14,2	11,9
280	710	355	25,4	20,6	16,6	15,9	13,4
315	1 015	507,5	28,6	23,2	18,7	17,9	15,0
355	1 115	557,5	32,2	26,1	21,1	20,1	16,9
400	1 200	600	36,3	29,4	23,7	22,7	19,1
450	1 250	625	40,9	33,1	26,7	25,5	21,5
500	1 300	650	45,4	36,8	29,7	28,3	23,9
560	1 350	675	50,8	41,2	33,2	31,7	26,7
630	1 350	675	57,2	46,3	37,4	35,7	30,0

ОТВОД СВАРНОЙ 15°

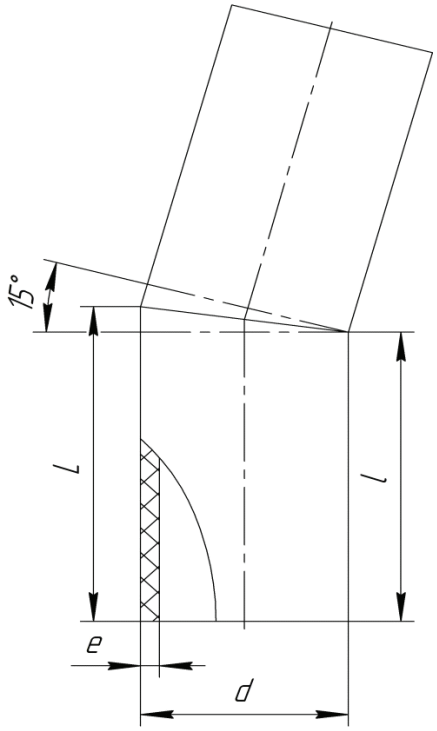

SDR			SDR 11	SDR 13,6	SDR 17	SDR 17,6	SDR 21
Номинальное давление, 10^5 Па (бар)							
ПЭ 100/ПЭ 100 RC			PN 16	PN 12,5	PN 10	PN 9,5	PN 8
d,mm	L,mm	1/2,mm	e,mm	e,mm	e,mm	e,mm	e,mm
63	207	200	5,8	4,7	3,8	3,6	3,0
75	209	200	6,8	5,6	4,5	4,3	3,6
90	210	200	8,2	6,7	5,4	5,1	4,3
110	214	200	10,0	8,1	6,6	6,3	5,3
125	216	200	11,4	9,2	7,4	7,1	6,0
140	218	200	12,7	10,3	8,3	8,0	6,7
160	271	250	14,6	11,8	9,5	9,1	7,7
180	274	250	16,4	13,3	10,7	10,2	8,6
200	276	250	18,2	14,7	11,9	11,4	9,6
225	280	250	20,5	16,6	13,4	12,8	10,8
250	283	250	22,7	18,4	14,8	14,2	11,9
280	337	300	25,4	20,6	16,6	15,9	13,4
315	341	300	28,6	23,2	18,7	17,9	15,0
355	397	350	32,2	26,1	21,1	20,1	16,9
400	403	350	36,3	29,4	23,7	22,7	19,1
450	409	350	40,9	33,1	26,7	25,5	21,5
500	416	350	45,4	36,8	29,7	28,3	23,9
560	474	400	50,8	41,2	33,2	31,7	26,7

Санкт-Петербург, ул. Маршала Новикова 28 Литер А +7(812)677-34-24
Москва, Дмитровское шоссе, д. 60, офис 327 +7(495)255-32-35
www.upipe.info

ОТВОД СВАРНОЙ 30°

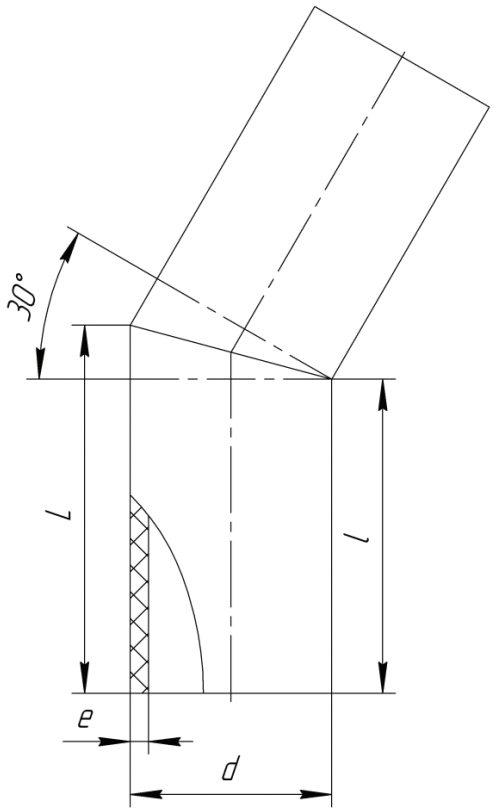

SDR			SDR 11	SDR 13,6	SDR 17	SDR 17,6	SDR 21
Номинальное давление, 10^5 Па (бар)							
ПЭ 100/ПЭ 100 RC			PN 16	PN 12,5	PN 10	PN 9,5	PN 8
d,mm	L,mm	1/2,mm	e,mm	e,mm	e,mm	e,mm	e,mm
63	215	200	5,8	4,7	3,8	3,6	3,0
75	223	200	6,8	5,6	4,5	4,3	3,6
90	225	200	8,2	6,7	5,4	5,1	4,3
110	229	200	10,0	8,1	6,6	6,3	5,3
125	233	200	11,4	9,2	7,4	7,1	6,0
140	238	200	12,7	10,3	8,3	8,0	6,7
160	293	250	14,6	11,8	9,5	9,1	7,7
180	298	250	16,4	13,3	10,7	10,2	8,6
200	304	250	18,2	14,7	11,9	11,4	9,6
225	310	250	20,5	16,6	13,4	12,8	10,8
250	317	250	22,7	18,4	14,8	14,2	11,9
280	375	300	25,4	20,6	16,6	15,9	13,4
315	384	300	28,6	23,2	18,7	17,9	15,0
355	445	350	32,2	26,1	21,1	20,1	16,9
400	457	350	36,3	29,4	23,7	22,7	19,1
450	470	350	40,9	33,1	26,7	25,5	21,5
500	484	350	45,4	36,8	29,7	28,3	23,9
560	550	400	50,8	41,2	33,2	31,7	26,7
630	569	400	57,2	46,3	37,4	35,7	30,0

ОТВОД СВАРНОЙ 45°

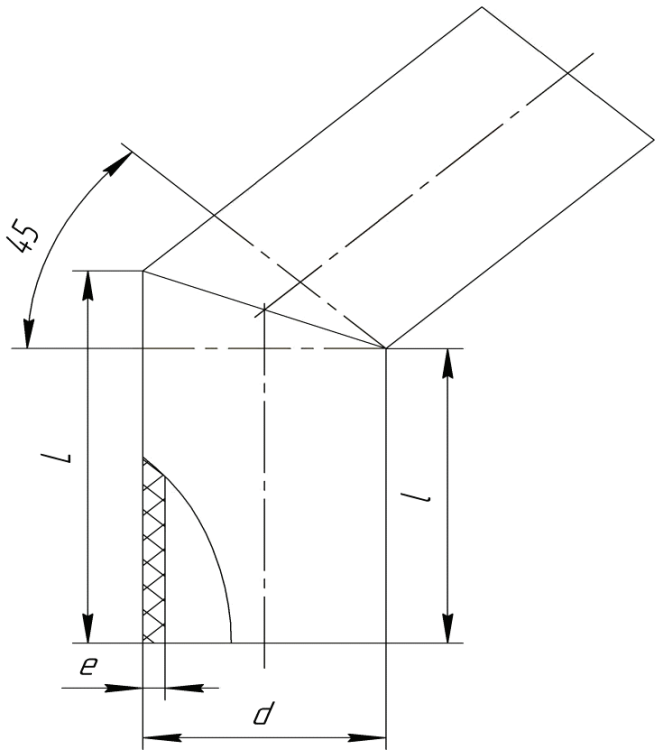

SDR			SDR 11	SDR 13,6	SDR 17	SDR 17,6	SDR 21
Номинальное давление, 10^5 Па (бар)							
ПЭ 100/ПЭ 100 RC			PN 16	PN 12,5	PN 10	PN 9,5	PN 8
d,mm	L,mm	l,mm	e,mm	e,mm	e,mm	e,mm	e,mm
63	230	200	5,8	4,7	3,8	3,6	3,0
75	234	200	6,8	5,6	4,5	4,3	3,6
90	240	200	8,2	6,7	5,4	5,1	4,3
110	246	200	10,0	8,1	6,6	6,3	5,3
125	252	200	11,4	9,2	7,4	7,1	6,0
140	258	200	12,7	10,3	8,3	8,0	6,7
160	316	250	14,6	11,8	9,5	9,1	7,7
180	325	250	16,4	13,3	10,7	10,2	8,6
200	333	250	18,2	14,7	11,9	11,4	9,6
225	343	250	20,5	16,6	13,4	12,8	10,8
250	354	250	22,7	18,4	14,8	14,2	11,9
280	416	300	25,4	20,6	16,6	15,9	13,4
315	430	300	28,6	23,2	18,7	17,9	15,0
355	497	350	32,2	26,1	21,1	20,1	16,9
400	516	350	36,3	29,4	23,7	22,7	19,1
450	536	350	40,9	33,1	26,7	25,5	21,5
500	557	350	45,4	36,8	29,7	28,3	23,9
560	632	400	50,8	41,2	33,2	31,7	26,7
630	661	400	57,2	46,3	37,4	35,7	30,0

Санкт-Петербург, ул. Маршала Новикова 28 Литер А +7(812)677-34-24
Москва, Дмитровское шоссе, д. 60, офис 327 +7(495)255-32-35
www.upipe.info

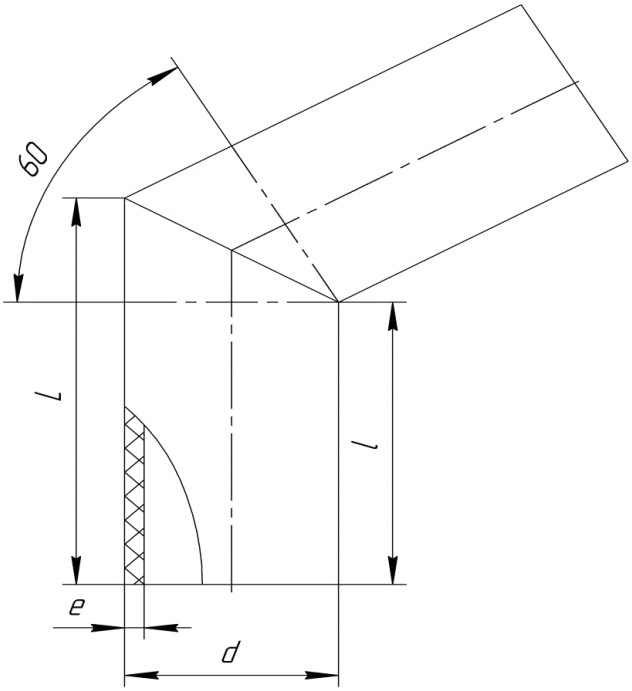

SDR			SDR 11	SDR 13,6	SDR 17	SDR 17,6	SDR 21
Номинальное давление, 10^5 Па (бар)							
ПЭ 100/ПЭ 100 RC			PN 16	PN 12,5	PN 10	PN 9,5	PN 8
d,mm	L,mm	l,mm	e,mm	e,mm	e,mm	e,mm	e,mm
63	241	200	5,8	4,7	3,8	3,6	3,0
75	249	200	6,8	5,6	4,5	4,3	3,6
90	254	200	8,2	6,7	5,4	5,1	4,3
110	265	200	10,0	8,1	6,6	6,3	5,3
125	272	200	11,4	9,2	7,4	7,1	6,0
140	279	200	12,7	10,3	8,3	8,0	6,7
160	339	250	14,6	11,8	9,5	9,1	7,7
180	349	250	16,4	13,3	10,7	10,2	8,6
200	364	250	18,2	14,7	11,9	11,4	9,6
225	377	250	20,5	16,6	13,4	12,8	10,8
250	394	250	22,7	18,4	14,8	14,2	11,9
280	457,5	300	25,4	20,6	16,6	15,9	13,4
315	477	300	28,6	23,2	18,7	17,9	15,0
355	550	350	32,2	26,1	21,1	20,1	16,9
400	575	350	36,3	29,4	23,7	22,7	19,1
450	604	350	40,9	33,1	26,7	25,5	21,5
500	632	350	45,4	36,8	29,7	28,3	23,9
560	716	400	50,8	41,2	33,2	31,7	26,7
630	756	400	57,2	46,3	37,4	35,7	30,0

ОТВОД СВАРНОЙ ОДНОСЕКЦИОННЫЙ 60°

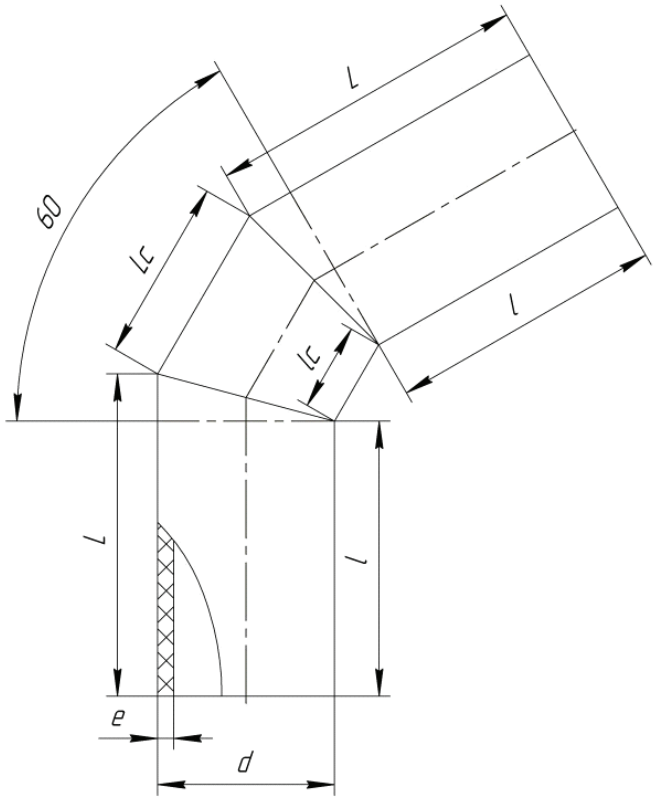

SDR					SDR 11	SDR 13,6	SDR 17	SDR 17,6	SDR 21
Номинальное давление, 10^5 Па (бар)									
ПЭ 100/ПЭ 100 RC					PN 16	PN 12,5	PN 10	PN 9,5	PN 8
d,mm	L,mm	l,mm	L_e,mm	l_e,mm	e,mm	e,mm	e,mm	e,mm	e,mm
63	215	200	150	50	5,8	4,7	3,8	3,6	3,0
75	222,5	200	150	65	6,8	5,6	4,5	4,3	3,6
90	225	200	150	65	8,2	6,7	5,4	5,1	4,3
110	229	200	129	70	10,0	8,1	6,6	6,3	5,3
125	233	200	137	70	11,4	9,2	7,4	7,1	6,0
140	238	200	150	75	12,7	10,3	8,3	8,0	6,7
160	293	250	166	80	14,6	11,8	9,5	9,1	7,7
180	298	250	186	90	16,4	13,3	10,7	10,2	8,6
200	304	250	207	100	18,2	14,7	11,9	11,4	9,6
225	310	250	261	140	20,5	16,6	13,4	12,8	10,8
250	317	250	274	140	22,7	18,4	14,8	14,2	11,9
280	375	300	290	140	25,4	20,6	16,6	15,9	13,4
315	384	300	309	140	28,6	23,2	18,7	17,9	15,0
355	445	350	340	150	32,2	26,1	21,1	20,1	16,9
400	457	350	374	160	36,3	29,4	23,7	22,7	19,1
450	470	350	416	175	40,9	33,1	26,7	25,5	21,5
500	484	350	458	190	45,4	36,8	29,7	28,3	23,9
560	550	400	515	215	50,8	41,2	33,2	31,7	26,7
630	569	400	563	225	57,2	46,3	37,4	35,7	30,0

Санкт-Петербург, ул. Маршала Новикова 28 Литер А +7(812)677-34-24
Москва, Дмитровское шоссе, д. 60, офис 327 +7(495)255-32-35
www.upipe.info

ОТВОД 90 ° ОДНОСЕКЦИОННЫЙ

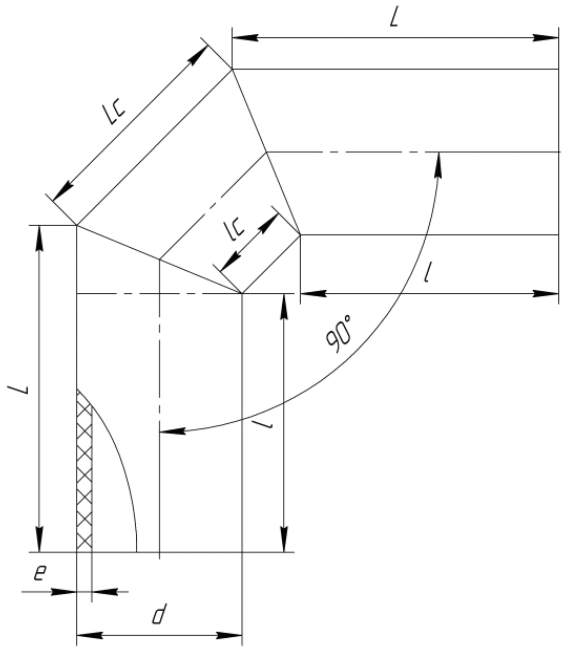

SDR					SDR 11	SDR 13,6	SDR 17	SDR 17,6	SDR 21
Номинальное давление, 10^5 Па (бар)									
ПЭ 100/ПЭ 100 RC					PN 16	PN 12,5	PN 10	PN 9,5	PN 8
d,mm	L,mm	l,mm	L_e,mm	l_e,mm	e,mm	e,mm	e,mm	e,mm	e,mm
63	230	200	100	50	5,8	4,7	3,8	3,6	3,0
75	234	200	110	65	6,8	5,6	4,5	4,3	3,6
90	240	200	120	65	8,2	6,7	5,4	5,1	4,3
110	246	200	161	70	10,0	8,1	6,6	6,3	5,3
125	252	200	174	70	11,4	9,2	7,4	7,1	6,0
140	258	200	191	75	12,7	10,3	8,3	8,0	6,7
160	316	250	213	80	14,6	11,8	9,5	9,1	7,7
180	325	250	239	90	16,4	13,3	10,7	10,2	8,6
200	333	250	266	100	18,2	14,7	11,9	11,4	9,6
225	343	250	326	140	20,5	16,6	13,4	12,8	10,8
250	354	250	347	140	22,7	18,4	14,8	14,2	11,9
280	416	300	372	140	25,4	20,6	16,6	15,9	13,4
315	430	300	401	140	28,6	23,2	18,7	17,9	15,0
355	497	350	444	150	32,2	26,1	21,1	20,1	16,9
400	516	350	491	160	36,3	29,4	23,7	22,7	19,1
450	536	350	548	175	40,9	33,1	26,7	25,5	21,5
500	557	350	604	190	45,4	36,8	29,7	28,3	23,9
560	632	400	679	215	50,8	41,2	33,2	31,7	26,7
630	661	400	747	225	57,2	46,3	37,4	35,7	30,0

ОТВОД 90 ° ДВУХСЕКЦИОННЫЙ

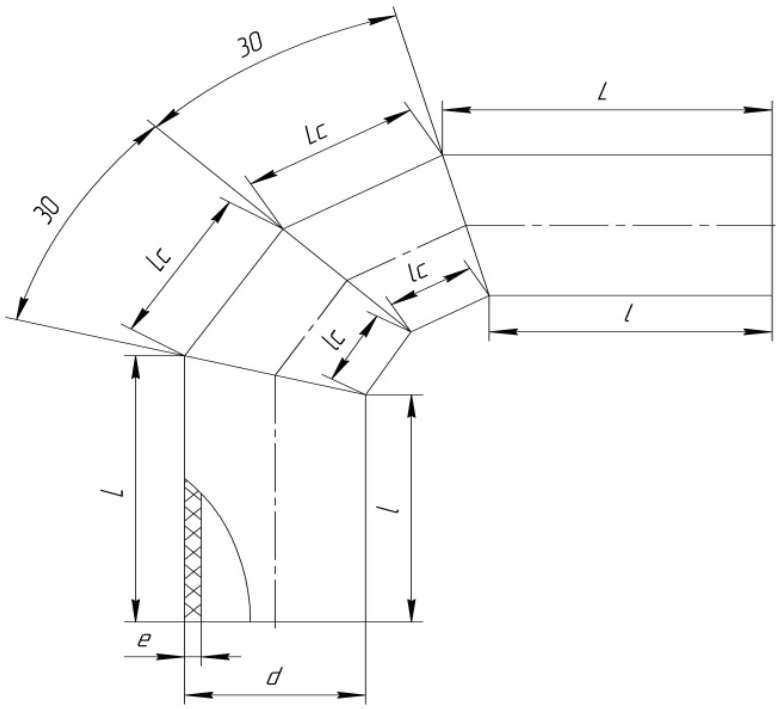

SDR					SDR 11	SDR 13,6	SDR 17	SDR 17,6	SDR 21
Номинальное давление, 10^5 Па (бар)									
ПЭ 100/ПЭ 100 RC					PN 16	PN 12,5	PN 10	PN 9,5	PN 8
d,mm	L,mm	l,mm	L_e,mm	l_e,mm	e,mm	e,mm	e,mm	e,mm	e,mm
63	215	200	150	50	5,8	4,7	3,8	3,6	3,0
75	222,5	200	150	65	6,8	5,6	4,5	4,3	3,6
90	225	200	150	65	8,2	6,7	5,4	5,1	4,3
110	229	200	129	70	10,0	8,1	6,6	6,3	5,3
125	233	200	137	70	11,4	9,2	7,4	7,1	6,0
140	238	200	150	75	12,7	10,3	8,3	8,0	6,7
160	293	250	166	80	14,6	11,8	9,5	9,1	7,7
180	298	250	186	90	16,4	13,3	10,7	10,2	8,6
200	304	250	207	100	18,2	14,7	11,9	11,4	9,6
225	310	250	261	140	20,5	16,6	13,4	12,8	10,8
250	317	250	274	140	22,7	18,4	14,8	14,2	11,9
280	375	300	290	140	25,4	20,6	16,6	15,9	13,4
315	384	300	309	140	28,6	23,2	18,7	17,9	15,0
355	445	350	340	150	32,2	26,1	21,1	20,1	16,9
400	457	350	374	160	36,3	29,4	23,7	22,7	19,1
450	470	350	416	175	40,9	33,1	26,7	25,5	21,5
500	484	350	458	190	45,4	36,8	29,7	28,3	23,9
560	550	400	515	215	50,8	41,2	33,2	31,7	26,7
630	569	400	563	225	57,2	46,3	37,4	35,7	30,0

Детали соединительные сварные принимают партиями. Каждая партия сопровождается документом о качестве выпускаемой продукции.